产品与选型

AXR 9715 TG-D

赛车底盘转向 / 低安装空间机构

堵转扭矩

20 kg•cm

空载速度

0.055 s/60°

比较测试电压

8.4 V

矮身结构适合安装高度有限的底盘。快速转向需要把舵机速度与轮胎载荷、转向几何和供电压降一起考虑；安装前应确认花键、舵臂和接收机信号兼容，避免机械限位造成持续堵转。

不同电压下的性能

比较测试电压 (V)	堵转扭矩 (kg•cm)	空载速度 (s/60°)	运行电流 (A)	堵转电流 (A)
5	11	0.088	0.18	2.3
6	15	0.076	0.25	2.9
7.4	18	0.063	0.33	3.4
8.4	20	0.055	0.39	3.6

扭矩为原资料列示的堵转值，不能作为持续负载；持续选型请同时参考额定扭矩与工作周期。电压范围表示允许供电范围，不代表每个电压都有测试数据。

结构与控制参数

工作电压	4.8 - 8.4 V
额定扭矩	5.5 kg·cm @ 8.4 V
外形尺寸	40.4 × 20 × 27.9 mm
重量	56 g
电机类型	空心杯电机
齿轮材质	金属齿轮
轴承数量	2
线缆长度	300 mm
控制信号	PWM
工作频率	333 Hz
参考脉宽	1520 µs
脉宽与对应角度	500 / 1500 / 2500 µs → -90 / 0 / 90°

原资料同时列示1520µs参考脉宽和1500µs位置中点。请以所用控制器与交付版本确认中位及可用行程。

安装尺寸图

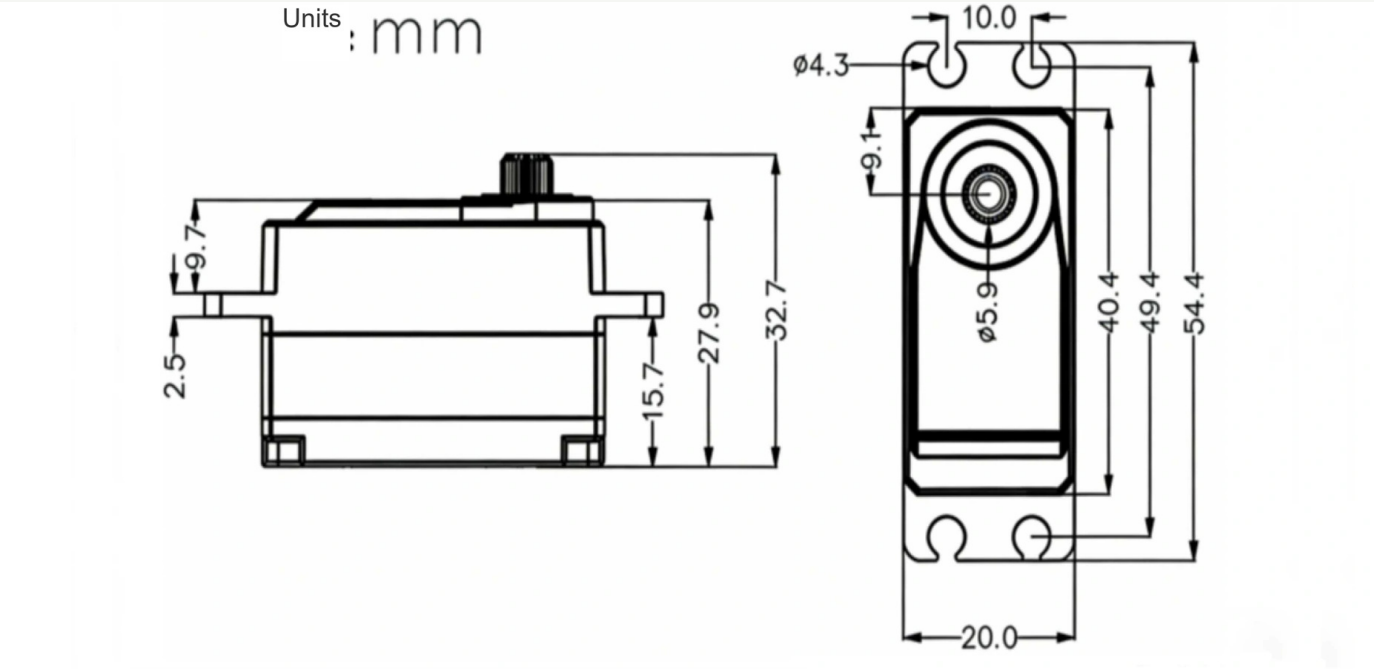

图纸与规格表可能使用不同尺寸基准；加工安装件前请确认最终安装图与接口版本。

安装与集成

先核对供电、信号脉宽、安装孔位和舵臂连接。初次调试应卸载或限制负载，确认中位、运动方向与机械行程，再逐步验证工作负载。为瞬时电流预留供电余量，避免线缆压降、接反和机构持续顶住限位。

参数依据：AXR 2026产品资料；本页按测试电压整理。 · AXR 2026 · 原目录第 54 页

https://axrsystems.com/products/axr-9715-tg-d/

商务联系

产品选型 · 项目沟通 · 技术支持

AXR 9715 TG-D

珠海双捷科技有限公司

地址	中国广东省珠海市香洲区金鼎金洲路35号
联系人	刘先生
电话	+86 18688194199
邮箱	lhc1983@gmail.com