产品与选型

# AXR 8825 SSG-D

模型转向 / 舵面与机械执行机构

堵转扭矩

**25 kg•cm**

空载速度

**0.102 s/60°**

比较测试电压

**8.4 V**

标准舵机覆盖模型转向、舵面控制和一般执行机构，但相同尺寸下的扭矩、速度和电流可能差异很大。先确定负载、动作节拍和供电能力，再比较齿轮与电机配置，可减少单纯追求最大扭矩造成的选型偏差。

## 不同电压下的性能

| 比较测试电压 (V) | 堵转扭矩 (kg•cm) | 空载速度 (s/60°) | 运行电流 (A) | 堵转电流 (A) |
|---|---|---|---|---|
| 6 | 15.5 | 0.128 | 0.25 | 2.2 |
| 7.4 | 21 | 0.117 | 0.31 | 2.5 |
| 8.4 | 25 | 0.102 | 0.38 | 2.8 |

扭矩为原资料列示的堵转值，不能作为持续负载；持续选型请同时参考额定扭矩与工作周期。电压范围表示允许供电范围，不代表每个电压都有测试数据。

## 结构与控制参数

| | |
|---|---|
| 工作电压 | 4.8 - 8.4 V |
| 额定扭矩 | 12 kg·cm @ 8.4 V |
| 外形尺寸 | 35.5 × 15 × 32.4 mm |
| 重量 | 52 g |
| 电机类型 | 无刷电机 |
| 齿轮材质 | 不锈钢齿轮 |
| 轴承数量 | 2 |
| 线缆长度 | 300 mm |
| 控制信号 | PWM |
| 工作频率 | 333 Hz |
| 参考脉宽 | 1520 µs |
| 脉宽与对应角度 | 500 / 1500 / 2500 µs → -90 / 0 / 90° |

原资料同时列示1520µs参考脉宽和1500µs位置中点。请以所用控制器与交付版本确认中位及可用行程。

## 安装尺寸图

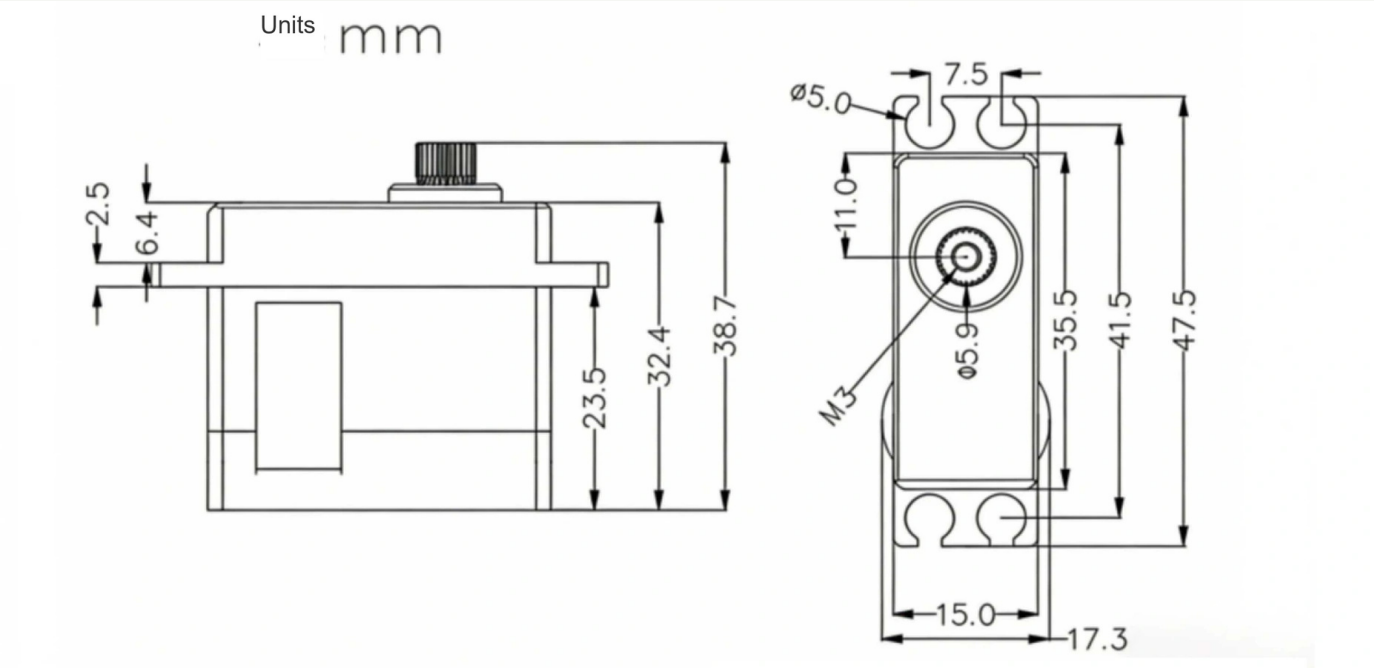


图纸与规格表可能使用不同尺寸基准；加工安装件前请确认最终安装图与接口版本。

# 安装与集成

先核对供电、信号脉宽、安装孔位和舵臂连接。初次调试应卸载或限制负载，确认中位、运动方向与机械行程，再逐步验证工作负载。为瞬时电流预留供电余量，避免线缆压降、接反和机构持续顶住限位。

参数依据：AXR 2026产品资料；本页按测试电压整理。 · AXR 2026 · 原目录第 30 页

https://axrsystems.com/products/axr-8825-ssg-d/

# 商务联系

产品选型 · 项目沟通 · 技术支持

AXR 8825 SSG-D

## 珠海双捷科技有限公司


| | |
|---|---|
| 地址 | 中国广东省珠海市香洲区金鼎金洲路35号 |
| 联系人 | 刘先生 |
| 电话 | +86 18688194199 |
| 邮箱 | lhc1983@gmail.com |