产品与选型

AXR 7465-W MG-D

薄翼副翼 / 襟翼控制

堵转扭矩

5.8 kg•cm

空载速度

0.07 s/60°

比较测试电压

8.4 V

薄翼安装既要考虑机身厚度，也要预留舵臂、连杆和线缆的运动空间。副翼与襟翼在不同飞行状态下承受的气动力不同，建议按最大设计载荷核算力臂，并验证安装刚度与回中表现。

不同电压下的性能

比较测试电压 (V)	堵转扭矩 (kg•cm)	空载速度 (s/60°)	运行电流 (A)	堵转电流 (A)
5	3.8	0.11	0.046	1
6	4.5	0.092	0.053	1.15
7.4	5.5	0.075	0.056	1.4
8.4	5.8	0.07	0.063	1.6

扭矩为原资料列示的堵转值，不能作为持续负载；持续选型请同时参考额定扭矩与工作周期。电压范围表示允许供电范围，不代表每个电压都有测试数据。

结构与控制参数

工作电压	4.8 - 8.4 V
额定扭矩	1.6 kg·cm @ 7.4 V
外形尺寸	23.7 × 12 × 26.6 mm
重量	13 ±0.5 g
电机类型	空心杯电机
齿轮材质	7075铝合金齿轮
轴承数量	1
线缆长度	245 ±5 mm
控制信号	PWM
工作频率	333 Hz
参考脉宽	1520 µs
脉宽与对应角度	500 / 1500 / 2500 µs → -90 / 0 / 90°

原资料同时列示1520µs参考脉宽和1500µs位置中点。请以所用控制器与交付版本确认中位及可用行程。

安装尺寸图

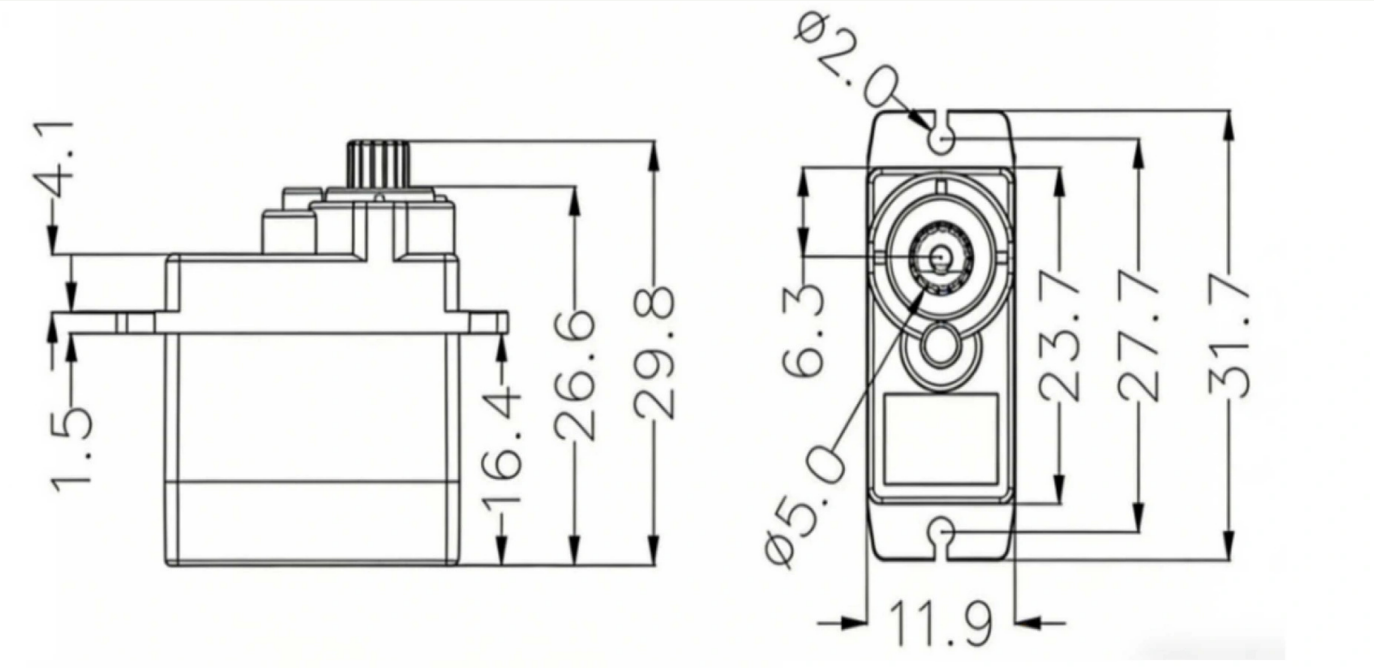

图纸与规格表可能使用不同尺寸基准；加工安装件前请确认最终安装图与接口版本。

安装与集成

先核对供电、信号脉宽、安装孔位和舵臂连接。初次调试应卸载或限制负载，确认中位、运动方向与机械行程，再逐步验证工作负载。为瞬时电流预留供电余量，避免线缆压降、接反和机构持续顶住限位。

参数依据：AXR 2026产品资料；本页按测试电压整理。 · AXR 2026 · 原目录第 13 页

https://axrsystems.com/products/axr-7465-w-mg-d/

商务联系

产品选型 · 项目沟通 · 技术支持

AXR 7465-W MG-D

珠海双捷科技有限公司

地址	中国广东省珠海市香洲区金鼎金洲路35号
联系人	刘先生
电话	+86 18688194199
邮箱	lhc1983@gmail.com